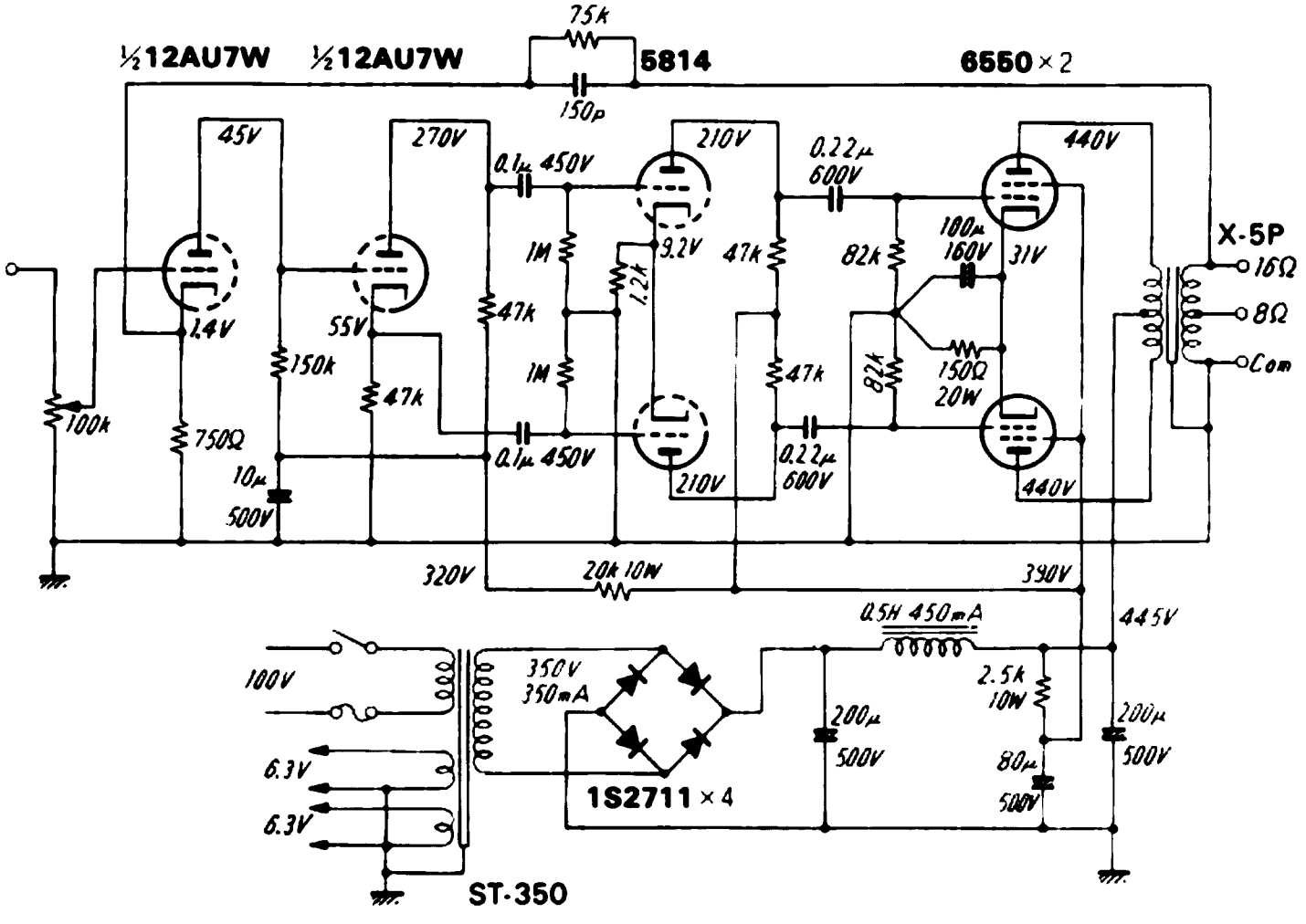
½12AU7W
½12AU7W
75k
150p
5814
6550×2
45V
270V
0.1μ 450V
210V
0.22μ 600V
440V
X-5P
16Ω
8Ω
Com
1.4V
55V
150k
47k
1M
1M
9.2V
1.2k
47k
82k
100μ 160V
31V
150Ω 20W
82k
47k
100k
750Ω
10μ 500V
0.1μ 450V
210V
0.22μ 600V
440V
320V
20k 10W
390V
0.5H 450mA
445V
100V
350V 350mA
2.5k 10W
200μ 500V
200μ 500V
80μ 500V
6.3V
6.3V
1S2711×4
ST-350