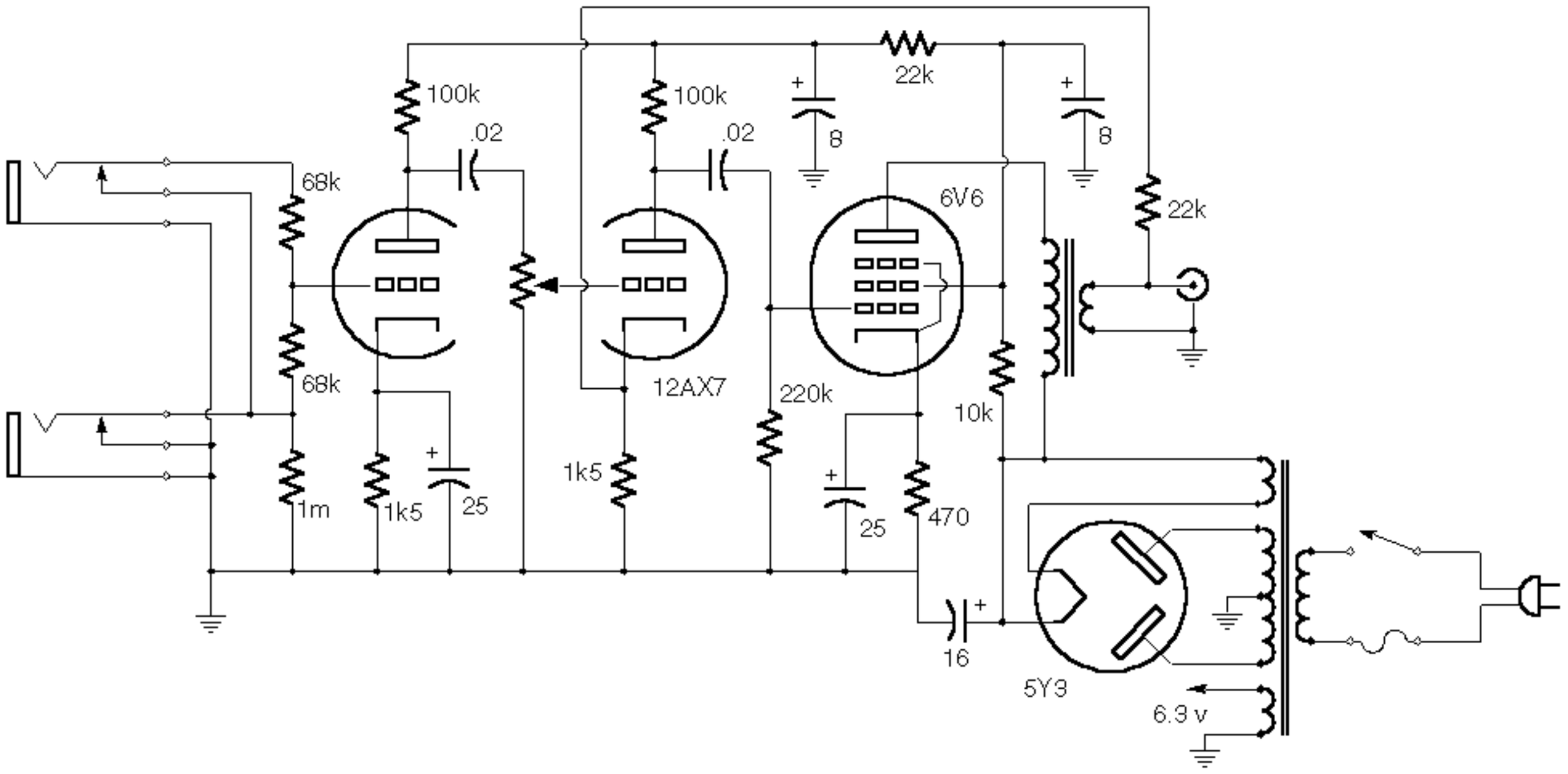
100k
.02
100k
.02
22k
8
8
22k
68k
68k
1m
1k5
25
1k5
12AX7
220k
6V6
10k
25
470
16
5Y3
6.3 v